DOOSAN

DX300LC

Motor Gücü	SAE J1349, NET 147 kW (197 BG) ,1.900 dev/dak
Çalışma Ağırlığı (Max.)	30.500kg
Kova Kapasitesi (SAE) (Max.)	1,75 m^3

" Yüksek üretkenlik ve düşük yakıt tüketimi "

- EPOS™ : Elektronik Güç Optimizasyon Sistemi
- ECU : Elektronik Kontrol Ünitesi
- CAN : Veri Kontrol Ağı
- Otomatik Rölanti Sistemi
- Tam Otomatik Klima
- Kırıcı Hattı
- Telematik Sistem
- Geri Görüş Kamerası
- Yakıt Doldurma Pompası
- ROPS FOPS Kabin
- Bom / Kol Emniyet Valfi
- Gresli Zincirler
- Isıtmalı ve Süspansiyonlu Koltuk

DOOSAN

DOOSAN DX300LC PALETLİ EKSKAVATÖR :

SON KULLANICIYA OPTİMUM DEĞER SUNAR

DX300LC

YENİ MODEL DOOSAN DX300LC PALETLİ EKSKAVATÖR

- Geliştirilmiş ergonomik özellikler konforu artırarak ve her açıdan mükemmel görüş sağlayarak güvenli ve keyifli bir çalışma ortamı sunar.
- Yüksek performanslı malzemelerin kullanımı sayesinde güvenli ve uzun dayanımlı makina ömrü sağlar.

YENİ EKLENEN ÖZELLİK

18 cm GÖSTERGE

- Makine ayarları ve bakım verisine tam erişim sağlayan yeni, kullanıcı dostu LCD renkli gösterge.
- Arka kamera ve geniş yan aynalar operatörün görüşünü artırır.

ÖZEL ALAŞIMLI SİNTERLENMİŞ BURÇLAR

- Güçlendirilmiş yüzey
- Hava boşluğu ve çukur yüzey deseni : Standart burçlara göre daha uzun gres ömrü ve kirlenmelere karşı koruma
- Sessiz çalışma ve yatak sarmayı önleyen özellik
- Çelik burçtan %30 daha uzun çalışma ömrü

AĞIR HİZMET KOVA

- Doosan yeni H-sınıfı kovası yüksek üretkenlik için tasarlanmıştır.
- Yeni tasarlanmış yan bıçaklar ve aşınmaya dirençli çelik kova dayanıklılığı artırır.

* Opsiyonel teknik özellik bilgisi bu materyalde bulunan resimlere dahil edilmiştir ve gerçek teknik özelliklerle aynı olmayabilir.

AĞIR HİZMET TİPİ BOM - KOL

- Güçlendirilmiş döküm parçalar ve dövme çekil pim noktaları ve güçlendirilmiş ağır hizmet tipi kol ve bom yüksek darbelere dayanıklıdır.
- Kolun altını daha iyi korumak için güçlendirilmiş çubuklar eklenmiştir ve kol merkezi ve bağlantı kısımları güçlendirilmiştir.

ROPS KABİN

- Düşük gürültü ve titreşim seviyeleri ve mükemmel her yönden görüş sunan pazardaki en ferah kabinlerden biridir.
- Tam olarak ayarlanabilir süspansiyonlu koltuk, tam otomatik klima standarttır.

ÖN FİLTRE

- Rotor tipi kuru ön filtre standarttır. (Donaldson Top Spin 5")
- 20 mikron ve üzerindeki partiküllerin %99'unu ayırır.

SU AYIRICI FİLTRE

- 2 adet yüksek kapasilteli su ayırıcı filtre ile yakıtı daha iyi temizler ve motor ömrünü uzatır.

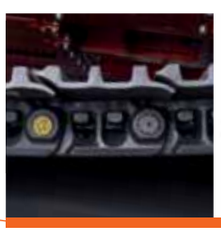

GÜÇLENDİRİLMİŞ YÜRÜYÜŞ TAKIMI

- Güçlendirilmiş Cer Dişlisi yapısı ile darbe ve aşınmalara daha uzun dayanım.

PERFORMANS VE ÜRETKENLİK

DX300LC size zaman ve para kazandıran verimli, güvenilir performansıyla en zor işlerin bile kolayca üstesinden gelir.

DOOSAN MOTOR

Paletli ekskavatörün kalbinde yeni "Ortak Ray" DOOSAN DL08 motor bulunur. Optimum güç ve yakıt tasarrufu için yeni e-EPOS elektronik kontrol sistemi ile birleştirilmiştir.

Ortak ray enjeksiyon ve silindir başına 4 valf kullanımı ile birleştirilmiş dikkatli tasarımı sayesinde yeni motor 1.800 dev / dk'da 197 BG güç üretir.
Bu özellikler, yanmayı optimize etmeye ve azalan Nox ve partikül emisyonları yoluyla kirliliği en aza indirmeye yardımcı olur.

Artan tork hidrolik sistem gücünün verimli kullanılmasını sağlar.
- Daha hızlı çalışma ile üretkenliği artırır.
- Artan tork ekskavatörün çok daha kolay hareket edebilmesini sağlar.
- Enerji verimliliği yakıt tüketimini azaltır

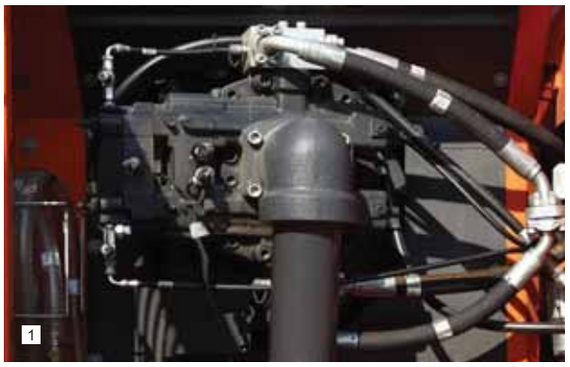

1 HİDROLİK POMPA

Ana pompanın 2 x 247 ℓ/dak kapasitesl vardır ve bu döngü zamanını azaltırken yüksek kapasiteli dişli pompa pilot hattın verimliliğini artırır.

2 KULE DÖNÜŞ SİSTEMİ

Dönüş sırasında oluşan şoklar en aza indirilirken artan tork seri çalışmasını sağlar.

EKSKAVATÖR KONTROLÜ YENİ E-EPOS SİSTEMİ (ELEKTRONİK GÜÇ OPTİMİZASYON SİSTEMİ)

Hidrolik ekskavatörün beyni olan e-POS sistemi geliştirilmiştir ve şimdi bir CAN (Veri Kontrol Ağı) iletişim bağlantısı yoluyla motorun ECU'suna (Elektronik Kontrol Ünitesi) elektronik olarak bağlanabilmektedir. Böylece motor ve hidrolik sistem arasında sürekli bilgi alış-verişi sağlanır. Bu üniteler şimdi mükemmel bir şekilde senkronize edilmiştir.

Yeni e-EPOS avantajları kullanım kolaylığı sağlar, verimliliği artırır.
·Güç modunun ve normal çalışma modunun olması tüm koşullar altında maksimum verimliliği garanti eder.
·Yakıt tüketiminin elektronik kontrolü verimliliği optimize eder.
·Otomatik rölanti modu yakıt tasarrufu sağlar.
·Ekipmanın ihtiyaç duyduğu akış oranının ayarı ve hassas kontrolü standart olarak mevcuttur.
·Kendi kendine teşhis fonksiyonu teknik sorunların hızla ve etkin şekilde çözülmesini sağlar.
·Çalışma hafızası makinenin durumunun grafik görüntüsünü sunar.
·Bakım ve yağ değişim aralıkları görüntülenebilir.

SAĞLAMLIK VE GÜVENİLİRLİK

İşinizi yaparken güvenebileceğiniz ekipmana ihtiyacınız vardır. Doosan olarak, makinelerimizin olabildiğince sağlam ve dayanıklı olduklarından emin olmak için çok uzmanlaşmış tasarım ve analiz araçları kullanıyoruz. Malzemelerimiz ve yapılarımız en zorlu koşullar altında mukavemet ve direnç için en zorlu testlerden geçer. Satın alma ve kullanma maliyetini azaltmak üzere sürekli olarak en dayanıklı makineleri üretiyoruz.

AĞIR HİZMET TİPİ BOM VE KOL

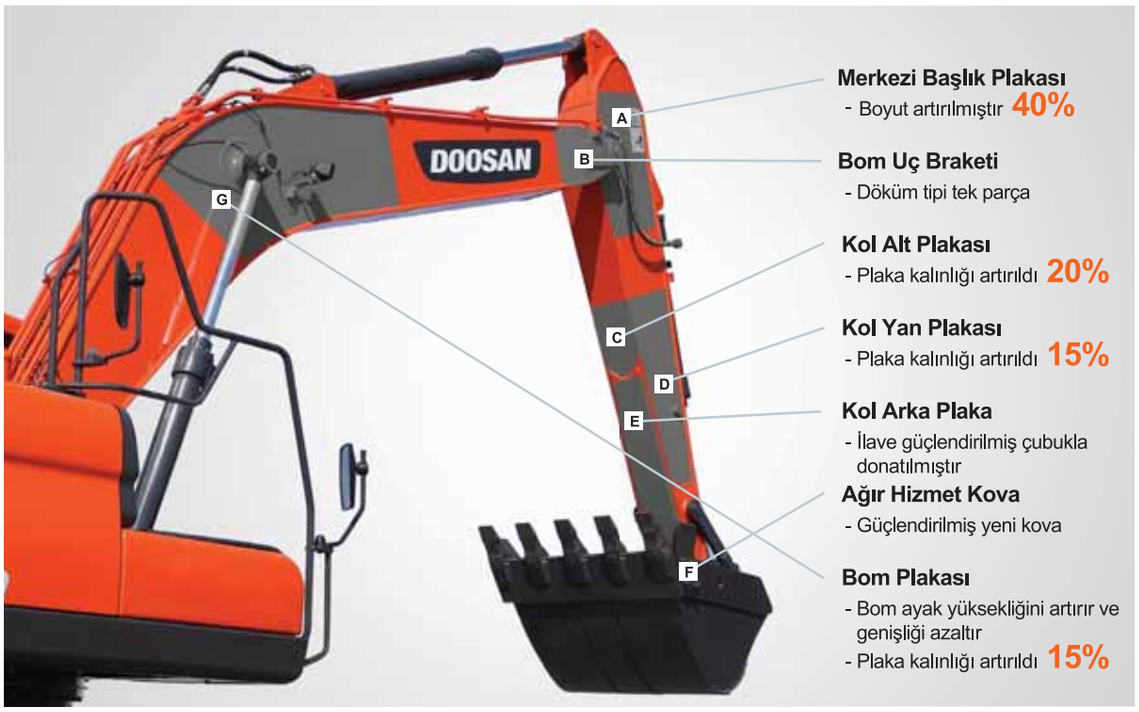

* Tüm % değerler Genel Hizmet Tipi Bom ve Kol ile karşılaştırmalıdır.

1 GELİŞMİŞ PİM-BURÇ VE DİSK-ŞİM TEKNOLOJİSİ

Hava boşluğu ve çukur yüzey deseni : Daha iyi gresleme ve toz tutucu özellik

- Aşınmaya dayanıklı katı yağlayıcı kaplama : sessiz çalışma ve gelişmiş yatak sarmayı önleyici özellik
- Aşınmaya dayanıklı çok sert disk : Aşınma direncini ve servis aralıklarını artırır.

2 ENTEGRE GERGİ YAYI VE İSTİKAMET TEKERİ

Palet yayı ve istikamet tekeri, yüksek sağlamlık ve geliştirilmiş bakım uygunluğu sağlamak üzere doğrudan birleştirilmiştir.

3 YÜRÜYÜŞ TAKIMI

Yürüyüş zinciri tüm dış etkilere karşı yalıtılmış gresli baklalardan oluşur.

YAKIT VERİMLİLİĞİ

Geliştirilmiş hidrolik sistem motor gücünü etkin bir şekilde kullanarak pompa çıkış gücünü en üst seviyeye çıkartır ve daha konforlu ve hassas kullanım sunar.

TAHLİYE KESMESİ

Zorlu çalışma şartları ve büyük iş yükleri nedeniyle sistemde maksimum basınca erişildiğinde bile pompa akış beslemeye devam eder. DX350LC'nin tahliye kesme teknolojisi, yakıt tüketimini azaltırken güçlü çalışma seviyesini en üst değerde sürdürmek için gereksiz akışı önler.

HASSAS KONTROL VE OTOMATİK RÖLANTİ

Operatör ara verdiğinde ve joystiki sabitlenmiş olarak bıraktığında, hem motor hem de pompa bekleme modunda tutulur ve böylece gereksiz yakıt tüketimi önlenir.

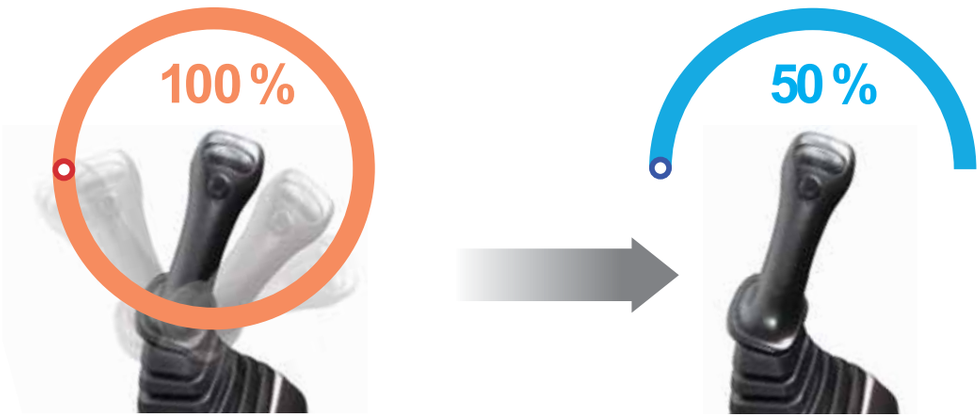

POMPA - MOTOR EŞLEŞTİRME TEKNOLOJİSİ

Motor ve pompa eşleşmesi, Doosan'ın yeni teknolojisi, sorunları tamamen çözer: Pompa ve motor arasındaki yanıt zamanını verimli bir şekilde eşleştirerek gereksiz yakıt tüketimini ve aynı zamanda egzoz dumanlarını azaltır.

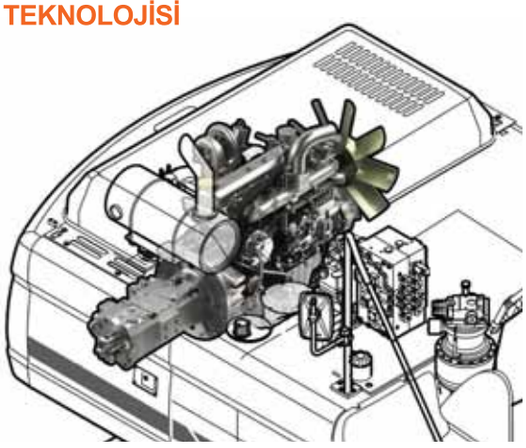

OPERATÖR KONFORU

DX300LC size en iyi çalışma sağlamak için tasarlandı.
Geniş, konforlu ve basınçlı kabin; ayarlanabilir hava süspansiyonlu koltukta rahatça otururken, birçok depolama bölümlerine rahatça erişebilirsiniz ve çalışma sahasını her açıdan kolay ve net görebilirsiniz.Gürültü ve titreşim seviyeleri azaltılmıştır.
Tam otomatik klima yorulmaksızın saatlerce çalışabilmenizi sağlar.

GÖSTERGE PANELİ

Maksimum verimlilik için 3 güç modu
- Güç Modu :
- Standart mod
- Ekonomi modu

Uygulamanıza uyum sağlamak için 3 çalışma modu
- 1-yollu mod
- 2-yollu mod
- Kazma modu

1 Kontrol paneli

2 Mod seçimleri
- Arka görüş kamerası, Görüntü seçici

3 Çalışma modları
- Otomatik rölanti ve Akış oranı kontrolü

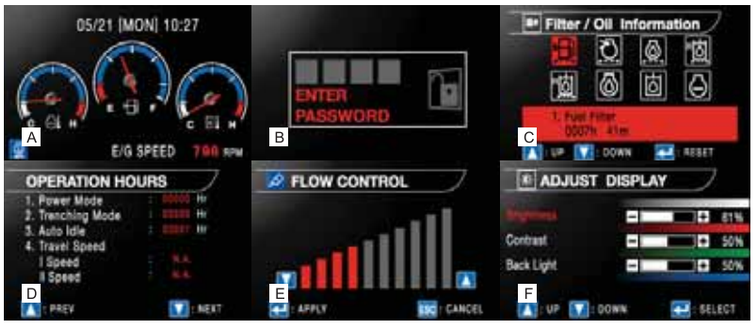

KONTROL PANELİ

A Standart ekran

B Hırsızlığa karşı koruma

C Filtre/yağ bilgisi

D Çalışma geçmişi

E Akış oranı kontrolü

F Kontrast kontrolü

1 KUMANDA KOLU

Ekipmanın çok hassas kontrolü çok yönlülüğü, güvenliği artırır ve çok dikkat gerektiren zorlu çalışmaları kolaylaştırır. Tesviye çalışmaları ve özellikle yük kaldırma daha kolay ve güvenli hale gelir. DOOSAN DX350LC Ekskavatörü operatörün verimli ve rahat çalışması için tasarlandı. Sonuç ise operatörün verimliliğini ve güvenliğini artıran kayda değer ergonomik değerdir. Daha fazla alan, daha iyi görüş, klima ve çok rahat bir koltuk. Bunlar operatörün saatler boyunca mükemmel durumda çalışabilmesini sağlayan tüm bileşenlerdir.

2 HAVA SÜSPANSİYONLU VE ISITMALI KOLTUK

İleri ve geri ayarlama için çeşitli fonksiyonlar ve bel desteği ile donatılan koltuk çalışma sırasında ekipmanın aktardığı titreşimi etkin bir şekilde azaltır.
Ayrıca, kışın çalışma ortamı dikkate alınarak koltuk ısıtma fonksiyonları da eklenmiştir.

3 ARKA KAMERA

KOLAY BAKIM

Uzun zaman aralıklarındaki kolay bakım işleri sayesinde ihtiyaç duyulduğunda ekipmanınızın sahada hazır olacağından emin olabilirsiniz. İhtiyacınız olursa fazladan destek sağlamak için kalifiye Doosan teknisyenleri olmasına rağmen makinelerimiz basit bakım gerektirecek şekilde tasarlanmıştır.
Makinenizden en fazlasını alabilmeniz için geniş kapsamlı servis anlaşmalarından ihtiyacınız olan paketi seçebilirsiniz. Çalışma zamanı, üretkenlik ve makinenin kalan değeri en üst seviyeye çıkartılarak bu ekskavatörlerin ekonomik ve kendini geri ödeyen bir seçim olması sağlanmıştır.

* Opsiyonel teknik özellik bilgisi bu materyalde bulunan resimlere dahil edilmiştir ve gerçek teknik özelliklerle aynı olmayabilir.

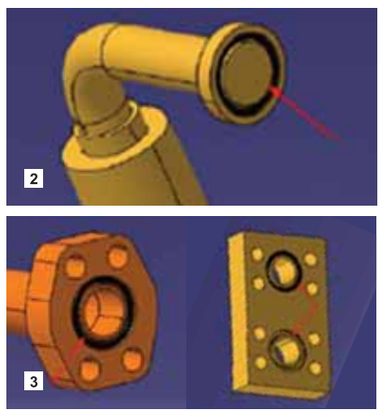

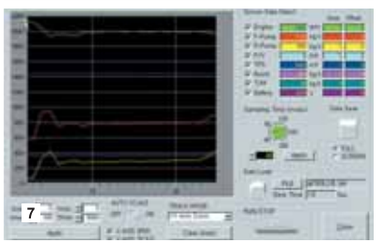

1 KOLAY BAKIM

Tüm radyatörlere erişim çok kolay olduğu için temizlik daha rahattır. Motorun çeşitli parçalarına üstten ve yan panellerden erişilebilir.

2 GELİŞTİRİLMİŞ PİLOT HORTUM MALZEMESİ

·Hortum malzemesi reçineden kauçuğa değiştirilmiştir. (Reçine → Kauçuk)

3 IFS (GELİŞTİRİLMİŞ FLANŞ YALITIM)

· Sarıcı O-Ring oluğu
· Dar oluk O-ringi daha etkin bir şekilde tutar
· O-Ring hasar görse bile sızdırmazlık sağlar.

4 HİDROLİK YAĞI DÖNÜŞ FİLTRESİ

Hidrolik sistemin koruması, ana yağ dönüş filtresindeki cam elyaf filtre teknolojisinin kullanımıyla daha etkin bir şekilde yapılır. Bu ise yabancı partiküllerin %99,5'inin filtrelenmesi ve yağ değişim aralıklarının artması demektir.

5 HAVA FİLTRESİ

Büyük kapasiteli filtre havadaki partiküllerin %99'unu temizleyerek motor kirlenmesi riskini azaltır, temizleme ve kartuş değişim aralıklarını uzatır.

6 BÜYÜK KAPASİTELİ FİLTRE

Yüksek verimli yakıt filtrasyonu, yakıttan nemin çoğunu gideren su seperatörle donatılmış yakıt ön filtresi dahil olmak üzere çoklu filtelerin kullanımıyla gerçekleştirilir.

7 BİLGİSAYAR İZLEME (DMS)

Bilgisayar izleme fonksiyonu, pompa basıncı, motor devir hızı vb. gibi bakım sırasında çeşitli bakım paremetrelerinin kontrol edilmesini sağlayan EPOS™ sistemine bağlantı sağlar ve bu parametreler daha sonraki analiz için saklanabilir ve yazdırılabilir.

8 ÖN HAVA TEMİZLEYİCİ

Siklon tipi hava ön temizleyici: hava filtresinin ömrü ve motor verimliliği, motorun hava emişi üzerinden gelen pisliğin miktarı ile doğrudan bağlantılıdır.Bu nedenle, bir siklon tipi hava ön temizleyicisi (standart olarak), havadan ağır partiküllerin büyük çoğunluğunun girmesini önleyen hava emiş sisteminin ilk kademesidir. Kendi kendini temizleyen ve bakım gerektirmeyen sistem, çamur, kar, yağmur, yaprak, testere tozu, talaş vb. dahil tüm karışık pislikleri dışarı atabilir.

9 KOLAY BAKIM İÇİN MERKEZİ GRES GİRİŞLERİ

Bom ve kol gres girişleri kolay erişim için gruplandırılmıştır.

UYDU TAKİP SİSTEMİ

VERİ ALIŞ-VERİŞİ

Makineden web'e akan veri

TELEMATİK SERVİS TERMİNALİ

Telematik Servis terminali makineye ve EPOS™'a bağlıdır

HABERLEŞME

GPS, EPOS™ verisi GSM, Uydu telekomünikasyon yoluyla belirlenen sunucuya gönderilir

DOOSAN TELEMATİK SERVİS WEBİ

Doosan, Bayi, Müşteri Çekirdek Telematik Servis webinden GPS, EPOS™ verisini kolaylıkla izleyebilir

FONKSIYONU

Doosan Telematik Servisi performansınızı artırmak için çok çeşitli fonksiyonlar sağlar.

GPS

Yakıt bilgisi

Önleyici Bakım

Çalışma saatleri

Arıza kodu/uyarı

ADT Verimliliği

Raporlar

FAYDALARI

Doosan ve bayi zamanında müdahale ile çalışma verimliliğini artırmak için müşteriye destek sağlar

Müşteri

Çalışma verimliliğini artırır

- Zamanında ve önleyici servis takibi sağlar
- Çalışma örüntüsünü karşılaştırarak operatörün becerilerini geliştirir
- Makina parkını daha etkin yönetir

Bayi

Müşteriler için daha iyi servis

- Daha kaliteli servis sunar
- Makine değerini korur
- Pazar ihtiyaçlarının daha iyi anlaşılması

Doosan

Müşterinin sesine kulak verir

- Kaliteyle bağlantılı saha verilerini kullanır
- Müşterinin kullanım profilini yeni makine geliştirmesine uygular

	FONKSIYONU	EKSKAVATÖRLER	TEKERLEKLİ YÜKLEYİCİ	ADT
GPS	· Konum · Coğrafi-Çit	Tüm modeller	Tüm modeller	Tüm modeller
E-posta raporları	· Günlük, Haftalık, Aylık rapor	Tüm modeller	Tüm modeller	Tüm modeller
Çalışma saatleri	· Toplam çalışma saati · Moda göre çalışma saati	Tüm modeller Faz 4	Tüm modeller Faz 4	Tüm modeller
Bakım parçaları	· Parça değiştirme döngüsüyle önleyici bakım	Tüm modeller	Faz 4	Tüm modeller
Arıza kodu / Uyarı	· Arıza kodu · Gösterge Panelindeki Makine Uyarıları	Tüm modeller	Faz 4	Tüm modeller
Yakıt Bilgisi	· Yakıt seviyesi · Yakıt tüketimi	Tüm modeller Faz 4	Faz 4	Tüm modeller
Boşaltma kapasitesi	· Boşaltma tonajı · Çalışma Döngüsü Sayacı	MEVCUT DEĞİL	MEVCUT DEĞİL	Tüm modeller

PARÇA DAĞITIM AĞI

PDC (PARÇA DAĞITIM MERKEZİ) AĞI

Doosan, global PDC (parça dağıtım merkezi) ağı üzerinden orijinal Doosan parçalarını dünya çapında hızlı ve hassas bir şekilde temin etmektedir.

GLOBAL AĞ

GPDC'nin (Global Parça Dağıtım Merkezi) global ağı alanındaki şirketler için gerekli olan tüm kritik parçaların her merkezde stoklandığından emin olarak tedarik hızını en üst seviyeye çıkartır. Ayrıca ağ, PDC'leri dünya çapında ana pazarlara yakın konumlandırarak parçaların temini için gerekli zamanı ve maliyeti de en aza indirir. Doosan PDC'leri müşteriler ile kendi zaman diliminde iletişim kurarak açık olduklarını bildirir ve parçaları onlara mümkün olan en kısa zamanda temin eder.

Global Parça Dağıtım Merkez Ağı

Ansan, Kore'de bulunan Ana PDC dahil olmak üzere PDC'ler aşağıda gösterildiği gibi kurulmuştur. Diğer yedi PDC şunlardır: Çin (Yantai), ABD (Şikago), Brezilya (Campinas), Avrupa (Almanya ve BK), Orta doğu (Dubai) ve Asya (Singapur).

PDC'nin FAYDASI

- **Dağıtım Maliyetinin Azaltılması**
- **Maksimum Parça tedarik hızı**
- **Parça temininde en kısa mesafe/ zaman**
- **Gerçek zamanlı servis desteği**
- **Minimum duruş zamanı**

TEKNİK ÖZELLİKLER

MOTOR

Model

Doosan DL08

Tip

Su soğutmalı, Ortak Ray Doğrudan Enjeksiyon

Silindir sayısı

6

MOTOR GÜCÜ

147 kW (197 BG) 1.900 dev / dk hızında (SAE J 1349, Net)

Maks. tork

93 kgf.m, 1300 dev / dk hızında

Piston süpürme hacmi

7.640cc

Silindir iç çapı ve strok

⌀108 x 139 mm

MARŞ MOTORU

24 V x 6,0 kW

Aküler

12 V x 2/150 AH

Hava Filtresi

Çift eleman

HİDROLİK SİLİNDİRLER

Piston kolları ve silindir gövdeleri yüksek mukavemetli çelikten üretilmiştir. Bir şok emme mekanizması, sarsıntısız çalışmayı sağlamak ve piston ömrünü uzatmak için tüm silindirlere eklenmiştir.

Silindirler	Adet	Silindir çapı x Rod çapı x Strok
Bom	2	140 x 95 x 1440 mm
Kol	1	150 x 105 x 1755 mm
Kova	1	140 x 90 x 1150 mm

HİDROLİK SİSTEM

Sistemin kalbi EPOS™'dir (Elektronik Güç Optimizasyon Sistemi) Tüm çalışma koşulları için sistemin verimliliğini artırır ve yakıt tüketimini en alt düzeye indirir. Yeni EPOS™ motorun çalışmasını ve hidrolikleri uyumlu hale getirmek için bir veri transfer hattı üzerinden motor elektronik kontrolüne bağlıdır.

- Hidrolik sistem bağımsız veya birleştirilmiş çalışmaları mümkün kılar.
- İki yürüyüş hızı, ya artırılmış tork ya da yüksek hızlı çekiş sunar.
- Yakıt tasarrufu için çapraz algılamalı pompa sistemi.
- Otomatik rölanti sistemi.
- Üç çalıştırma modu.
- Ataşman devrelerinde debi düğme kontrolü.
- Bilgisayar destekli pompa güç kontrolü.

Ana pompalar

Değişken deplasmanlı piston tipi pompa
Maks. debi : 2 x 247 ℓ/dak

Pilot pompa

Dişli pompa - maks. debi : 28,5 ℓ/dak
Pilot pompa : 12,22 cc/devir
Tahliye valfı basıncı : 40 kgf/cm^2

Ana tahliye Basıncı

Bom/Kol/Kova	Normal mod 330 kgf/cm^2 Güç modu 350 kgf/cm^2

Yürüyüş: 330 kgf/cm^2
Kule dönüş: 275 kgf/cm^2

KULE DÖNÜŞ

Yağa gömülü planet redüksiyon dişlili yüksek torklu, eksenel piston motoru. Dönüş dairesi, indüksiyon sertleştirmeli dahili dişli tek sıralı, kesme tipi bilyeli yataktır Yağa gömülmüş dahili dişli ve pinyon dişli.

Dönüş hızı 0 - 9,9 dev/dak

ÇALIŞMA AĞIRLIĞI

Bom 6245 mm, Kol 2850 mm, Kova 1,60 m^3, Pabuç 600 mm

Pabuç genişliği	Çalışma Ağırlığı (kg)	Zemin basıncı(kgf/cm^2)
(STD)600 mm üç tırnak	29.500	0,56 kgf/cm^2
(OPT)700 mm üç tırnak	30.100	0,49 kgf/cm^2
(OPT)800 mm üç tırnak	30.400	0,43 kgf/cm^2
(OPT)850 mm üç tırnak	30.700	0,41 kgf/cm^2
(OPT)600 mm çift tırnak	30.100	0,49 kgf/cm^2

YÜRÜYÜŞ TAKIMI

Şasi çok sağlam konstrüksiyona sahiptir ve tüm kaynaklanmış yapılar stresi sınırlamak için tasarlanmıştır. Dayanıklılık için yüksek kaliteli malzemeler kullanılmıştır. Yatay şasi kaynaklanmıştır ve yürüyüş takımına çok sağlam şekilde bağlanmıştır. Palet makaraları uzun ömür için yağlanmıştır, taşıyıcı makaralar ve cer dişlileri hareketli yalıtma elemanları ile donatılmıştır. Palet pabuçları üçlü palet tırnağıyla birlikte indüksiyonla sertleştirilmiş alaşımdan yapılmıştır. Bağlantı pimleri ısıl işlem görmüştür. Şok emici germe mekanizmalı hidrolik palet ayarlayıcısı mevcuttur.

Taşıyıcı makaralar (Standart pabuç) - 2
Yürüyüş makaraları - 9
Palet pabuçları - 48
Toplam palet uzunluğu - 4.930mm

TAHRİĞİ

Her pabuç, planet cer dişlisi üzerinden bağımsız, yüksek torklu ve eksenel bir piston motoru yoluyla tahrik edilir. İki kol veya ayak pedalı kontrolü yumuşak bir yürüyüş veya istenildiğinde ters dönüş sağlar.

Yürüyüş Hız (Yüksek/düşük) 5,1/3,0 km/saat
Maksimum çekiş gücü 13700/25200 kgf
Tırmanma kabiliyeti - 70%

YAĞ VE YAKIT KAPASİTELERİ

Yakıt deposu - 500 ℓ
Soğutma sistemi (Radyatör kapasitesi) - 35 ℓ
Motor yağı - 36 ℓ
Dönüş tahriki Dönüş motoru + Dönüş Dişlisi) - 6 ℓ
Nihai tahrik (Yürüyüş motoru + Yürüyüş Dişlisi) - 7 ℓ
Hidrolik sistem - 330 ℓ
Hidrolik tank - 280 ℓ

KOVA

				PALET	STD Palet			
				PABUÇ (mm)	600			
Kova Tipi	Kapasite (m^3)	Genişlik (mm)		Ağırlık (kg)	Bom 6245 mm			
	SAE/ PCSA	Kesicisiz	Kesicili		2,5m Kol	2,85m Kol	3,10m Kol	3,75m Kol
Ağır Hizmet Tipi Kova	0,8	962	1.037	874	A	A	A	A
	1,10	1.172	1.247	1.000	A	A	A	B
	1,30	1.376	1.445	1.100	A	A	B	C
	1,60	1.600	1.660	1.235	A	B	C	D
	1,80	1.792	1.867	1.336	B	C	D	X

ISO 10567 ve SAE J296'a göre, kol hızlı değiştirme kelepçesiz kol uzunluğu
A : 2.100 kg/m^3 (3.500lb/yd^3) veya daha az özgül ağırlığı olan materyaller için uygun
B : 1.800 kg/m^3 (3.000lb/yd^3) veya daha az özgül ağırlığı olan materyaller için uygun
C : 1.500 kg/m^3 (2.500lb/yd^3) veya daha az özgül ağırlığı olan materyaller için uygun
D : 1.200 kg/m^3 (2.000lb/yd^3) veya daha az özgül ağırlığı olan materyaller için uygun
X : Tavsiye Edilmemektedir

KAZMA KUVVETLERİ (ISO) Max.

Kol	Uzunluk		Kazma kuvveti	Kova Ağır Hizmet	Kopartma kuvveti
	Uzun	3.100	13.800 kgf		20.400 kgf
	Standart	2.850	14.800 kgf		
	Kısa	2.500	16.800 kgf		

BOYUTLAR

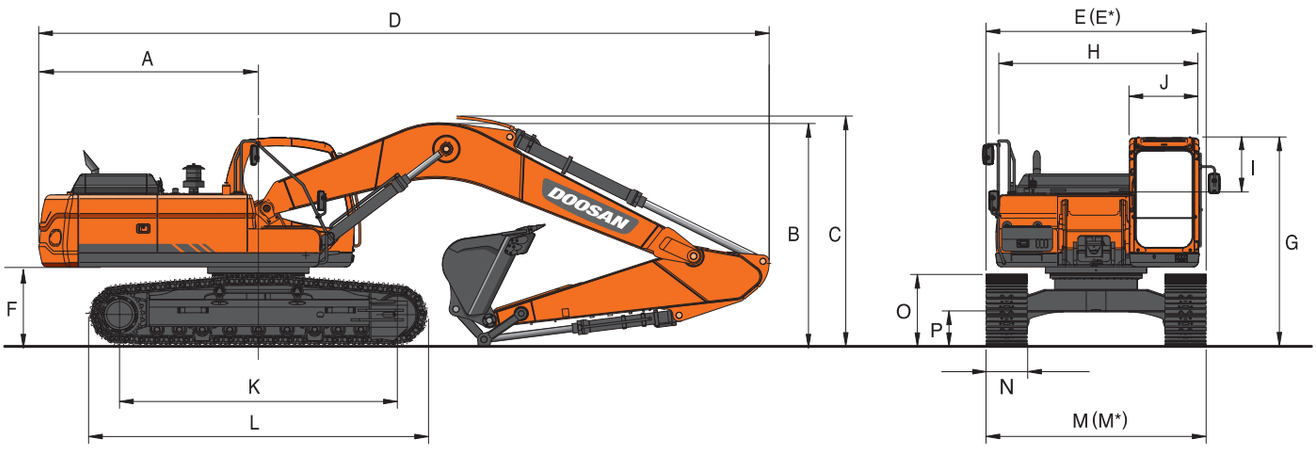

STANDART

Bom 6245 mm, Kol 2850 mm, Pabuç 600 mm üç tırnaklı

Bom tipi (Tek parça)	(mm)		**6.245**			
Kol tipi	(mm)		**2.500**	**2.850**	**3.100**	**3.750**
Kova tipi (PCSA)	(m^3)		**1,80**	**1,60**	**1,30**	**1,10**
Kuyruk Dönüş Yarıçapı	(mm)	A	3.200	←	←	←
Nakliye Yüksekliği (Bom)	(mm)	B	3.369	3.310	3.250	3.366
Nakliye Yüksekliği (Hortum)	(mm)	C	3.475	3.410	3.345	3.475
Nakliye uzunluğu	(mm)	D	10.740	10.680	10.620	10.660
Nakliye Genişliği (Std.)	(mm)	E	3.200	←	←	←
Nakliye Genişliği (Dar)	(mm)	E*	3.000	←	←	←
Denge Ağırlığı Açıklığı	(mm)	F	1.175	←	←	←
Kabin Üstü Yükseklik	(mm)	G	3.065	←	←	←
Üst Şase Genişliği	(mm)	H	2.960	←	←	←
Kabin üstündeki Yükseklik	(mm)	I	845	←	←	←
Kabin Genişlik	(mm)	J	960	←	←	←
Tambur Mesafesi	(mm)	K	4.010	←	←	←
Palet uzunluğu	(mm)	L	4.930	←	←	←
Yürüyüş Takımı Genişliği (Std.)	(mm)	M	3.200	←	←	←
Pabuç Genişliği	(mm)	N	600	←	←	←
Palet Yüksekliği	(mm)	O	1.048	←	←	←
Alt Şasenin Yerden Yüksekliği	(mm)	P	500	←	←	←

ÇALIŞMA ARALIKLARI

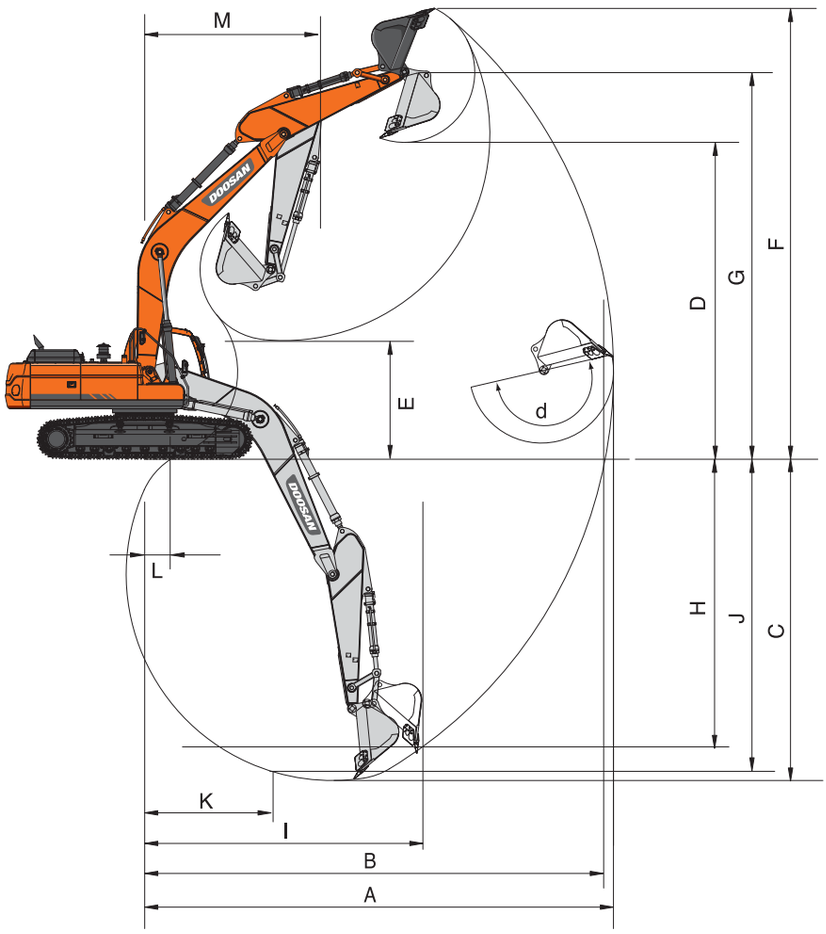

ÇALIŞMA ARALIĞI

Bom uzunluğu (Tek parça)	(mm)		6.245			
Kol tipi	(mm)		**2.500**	**2.850**	**3.100**	**3.750**
Kova tipi (PCSA)	(m^3)		**1,80**	**1,60**	**1,30**	**1,10**
Maks. kazma erişimi	(mm)	A	10.170	10.505	10.745	11.270
Maks. kazma erişimi (zemin)	(mm)	B	9.965	10.306	10.550	11.085
Maksimum kazma derinliği	(mm)	C	6.760	7.110	7.360	8.010
Maks. yükleme yüksekliği	(mm)	D	6.930	7.122	7.260	7.365
Min. yükleme yüksekliği	(mm)	E	3.325	2.972	2.720	2.070
Maks. kova pimi yüksekliği	(mm)	F	9.970	10.180	10.330	10.410
Maks. kova pimi yüksekliği	(mm)	G	8.545	8.737	8.875	8.980
Maks. dikey duvar derinliği	(mm)	H	5.405	5.863	6.190	6.670
Maks. yarıçap dikey	(mm)	I	6.870	6.905	6.810	7.045
Maks. kazma derinliği 8' hat	(mm)	J	6.615	6.944	7.180	7.895
Min. yarıçap 8' hat	(mm)	K	3.215	3.093	3.005	3.190
Min. kazma erişimi	(mm)	L	1.975	1.170	595	-350
Minimum dönüş yarıçapı	(mm)	M	4.095	4.069	4.050	4.065
Kova açısı	(derece)	d	175°	175°	175°	174°

STANDART VE OPSİYONEL

STANDART EKİPMAN

Bom ve Kol

- 6,25m Bom (Ağır Hizmet Tipi)
- 2,85m Kol (Ağır Hizmet tipi)

Hidrolik sistem

- Bom ve kol akış rejenerasyonu
- Bom ve kol emniyet valfı
- Kule dönüş geri tepme önleme valfleri
- Yedek valfler (Kontrol valfı)
- Tek dokunmalı güç takviyesi

Kabin ve İç Kısım

- Viskoz kabin altlıkları
- Her mevsime uygun ses geçirmez tip kabin
- Klima ve Isıtıcı
- Ayarlanabilir süspansiyonlu koltuk
- Yukarı açılabilir ön cam ve sökülebilir alt ön cam
- İç aydınlatma
- Fasılalı cam sileceği
- Çakmak ve küllük
- Kap tutucusu
- Sıcak ve Soğuk kutusu
- LCD renkli gösterge paneli
- AM/FM radyo
- 12V yedek elektrik yuvası
- Dizüstü bilgisayar bağlantısı
- 3 anahtarlı Joystik kolu
- Güneşlik
- Açılır tavan

Güvenlik

- Geniş tırabzanlar ve basamak
- İç bükey metal kaymaz plakalar
- Emniyet kemeri
- Hidrolik güvenlik kilitleme kolu
- Kırılmaz cam
- Acil kaçış için çekiç
- Sağ ve sol dikiz aynaları
- Yürüyüş alarmı
- Akü koruyucu kapak
- Geri görüş kamerası

Diğerleri

- Çift elemanlı hava filtresi
- Su ayırıcı filtre
- Kuru tip ön temizleyici
- Yakıt filtresi
- Radyatör/yağ soğutucusu için toz eleği
- Motor aşırı ısınma koruma sistemi
- Motor yeniden çalıştırma koruma sistemi
- Kendi kendine teşhis sistemi
- Alternatör (24 V / 50 amper)
- Elektrikli korna
- Halojen çalışma lambaları (şasiye monteli 1, boma monteli 2)
- Hidrolik palet gergi ayarı
- Alt takım korumaları
- Greslenmiş ve yalıtılmış yürüyüş zincir
- Hidrolik yağ deposu havalandırma filtresi

OPSİYONEL EKİPMAN

Opsiyonel ekipmanlar bazı pazarlarda standart olabilir. Bazı pazarlarda ise mevcut olmayabilir.
Ekipmanların mevcut olup olmadığını veya uygulamaların ihtiyaçlarını takiben uyarlamayı öğrenmek üzere yerel DOOSAN bayinize başvurun.

Bom ve Kol

- 2,5 / 3,1 / 3,75 Kol
- 10,0 Bom

Güvenlik

- Bom ve kol hortum yırtılma koruma valfi
- Aşırı yük uyarı sistemi
- Kabin Üst/Ön koruması (ISO 10262, FOGS standart)
- Yürüyüş ve dönüş alarmı
- Döner uyarı lambası
- Kilitleme valfi
- Plaka için arka lamba

Kabin ve İç Kısım

- Yağmur Koruması
- Yüksek koltuk montaj tabanı
- Kırıcı pedalı
- Kabin ön koruması (Üst ve alt koruma)
- Çelik tavan kaplaması

Diğerleri

- Ataşman için yedek tesisat
- Hızlı kelepçe boru tesisatı
- Boru tesisatı opsiyonu
  - Akış kontrol valfli kırıcı - Kırıcı
  - Eğilmeli kırıcı - Döner
  - Çeneli kova - Hızlı Kelepçeli
- 700mm/800mm/850mm pabuç
- Alt silecek
- Yakıt ısıtıcısı
- 80A alternatör
- Entegre ana pompa takip
- Çalışma lambaları:
  - Kabinde 4-ön/2-arka
  - Kabinde 2 ön
  - Denge ağırlığında 1
- Gürültü Kiti
- Hidrolik Yağı
  - Soğuk iklim (VG32)
  - Normal (VG46)
  - Tropik iklim (VG68)
- Dar palet
- Tam uzunlukta palet koruması
- Kırıcı filtresi
- Yağ banyolu hava filtresi

Doosan:

1896 yılından günümüze Kore'nin en eski şirketi olan Doosan çalışanlarıyla birlikte gelişmiştir. Şirket son 10 yılda saygınlığını artırarak hızla büyümüştür. İnsan odaklı vizyonu ışığında Doosan dünya çapında inşaat, enerji, makine ve alt yapı sektörlerinde faaliyet göstermektedir. Alt yapı sektöründeki bir dünya lideri olarak Doosan insan odaklı bir geleceği inşa etme vizyonunu sürdürmektedir.

Kore'de bir ilk olan Doosan kendi kendine 1985 yılında ekskavatörler geliştirdi ve insan odaklı felsefesini gerçekleştirmek üzere ekskavatörler, tekerlekli yükleyiciler, belden kırmalı çöp kamyonları dahil olmak üzere çok çeşitli inşaat makineleri üretmeye devam etti. Doosan, global satış hattını, üretim hattını ve dağıtım hattını kurarak ağır iş tipi inşaat makine endüstrisinin global lideri olmuştur. Kore, Çin, ABD, Belçika, Çekoslavakya, Brezilya'daki büyük üretim merkezleri ile birlikte Doosan'ın 1400 bayiden oluşan bir ağı vardır. Doosan hiçbir risk olmadan dengeli işiniz için güvenilir ürünler ve çözümler sağlamaktadır.

MAATS
İnşaat Makinaları Ticaret Ltd. Şti.
Tel: 0 (312) 354 33 70 - info@maats.com.tr
www.maats-doosan.com

DIPBE-1002-01-1605

Doosan Infracore Kore ofisi (HQ)
27F, Doosan Tower, 275, Jangchungdan-ro,
Jung-gu, Seoul, Korea (04563)
Tel : 82 2 3398 8114

www.doosaninfracore.com/ce/

Katalogdaki Materyaller ve Özellikler bildirim olmaksızın değişikliğe tabidir.